INFO DU PRODUIT

Fiche Technique

Qbus Module de commande de moteur sans fil (QWE-ROL01/230)

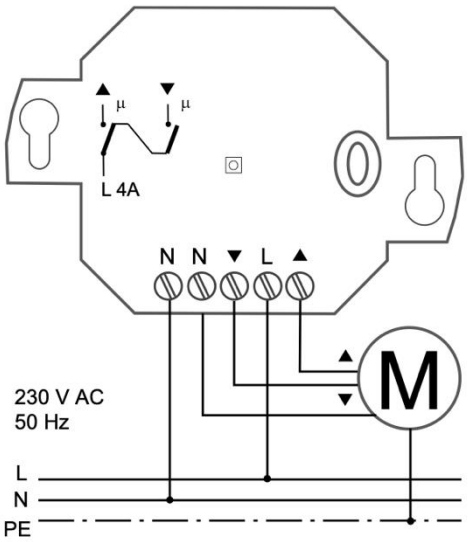

1. Description du produit

Le QWE R0L01/230 est un module de commande de moteur sans fil permettant de commander un moteur de 230 V via un contrôleur à trois positions dans le protocole Easywave (EN HAUT/ARRÊT/EN BAS). Lorsqu'il est utilisé avec l'interface sans fil Qbus QWI/EW, vous pouvez utiliser les modes d'adresse Qbus "volet roulant 1T" et "volet roulant 2T".

2. Règles de sécurité

Lisez le manuel complet avant d'installer et d'activer le module.

ATTENTION

- Le module doit être installé, mis en service et entretenu par un installateur électrique agréé, conformément aux réglementations légales en vigueur dans le pays.
- N'utilisez pas le module dans un environnement accessible aux enfants.
- Avant de travailler sur le QWE-ROL01/230, l'alimentation doit être coupée.
- La garantie est invalidée si le module est ouvert.

3. Mise en service

Placement: Évitez de monter ce produit dans les endroits suivants, car cela pourrait affecter sa portée sans fil:

- Dans une armoire électrique ou un boîtier métallique.
- A proximité immédiate de gros objets métalliques.
- Sur ou près du sol.

ATTENTION : DÉBRANCHEZ L'ALIMENTATION DU MODULE AVANT D'INTERVENIR SUR CELUI-CI.

- Coupez le courant.
- Connectez l'alimentation électrique et le moteur selon le schéma de câblage.
- Vérifiez toutes les connexions
- Si tout est correctement connecté, remettez l'appareil sous tension.
- Dès que l'alimentation est appliquée au module, le récepteur est en mode de fonctionnement. La LED sera éteinte à ce moment-là.
- Suivez les instructions du System Manager III pour coupler ce récepteur avec un module QWI/EW.

Réinitialiser: Si le module est apparié avec le QWI/EW et que vous souhaitez supprimer cette connexion, suivez ces étapes pour réinitialiser le module :

- Appuyez sur le bouton de programmation et maintenez-le enfoncé jusqu'à ce que le voyant clignote rapidement (plus de 1,6 seconde). Le mode de suppression est maintenant activé.
- Appuyez à nouveau sur la touche de programmation et maintenez-la enfoncée pendant plus de 1,6 seconde. Une fois que le module a été réinitialisé, la DEL s'allume pendant 4 secondes, puis clignote à nouveau rapidement.
- Appuyez ensuite brièvement sur le bouton de programmation (< 1,6 seconde) pour revenir au fonctionnement normal.

Dépannage:

Si le récepteur ne répond pas à ce module :

- Vérifiez que la connexion sans fil de l'installation n'est pas perturbée entre ce module et le QWI/EW.
- Vérifiez la configuration du QWI/EW et si la liaison avec ce module est toujours active.
- Vérifiez que d'autres appareils sans fil utilisant la même fréquence ou fonctionnant à proximité de celle-ci n'interfèrent pas avec le fonctionnement de ce produit.

Si le module présente un fonctionnement indésirable :

- Le module s'allume ou s'éteint au mauvais moment.
- Le relais tire pendant un court instant, puis retombe tout seul.
- Le module ne réagit à aucune opération et il y a certainement une bonne réception entre QWI/EW et ce module.

Si c'est le cas, essayez de réinitialiser le module et de le reconnecter au QWI/EW à l'aide de System Manager III.

Attention: Le QWE-ROL01/230 est équipé d'un dispositif de sécurité interne qui interrompt l'alimentation du moteur après 150 secondes. Par conséquent, la durée de fonctionnement ne peut pas dépasser 150 secondes.

©QBUS NV, Joseph Cardijnstraat 19, B-9420 Erpe-Mere, Belgium

Qbus Module de commande de moteur sans fil (QWE-ROL01/230)

4. Données Techniques

Spécifications générales:

- Alimentation électrique : 230Vac / 50 Hz
- Protection électrique par fusible automatique fusible max. C4A
- Codage de la modulation : FSK
- Protocole sans fil : Easywave
- Portée : champ libre : 150m ; bâtiments : 30m
- Température ambiante : -20°C à 60°C
- Humidité maximale : 93%, sans condensation
- Hauteur maximale d'installation : 2 000 mètres

Puissance maximale autorisée :

- Puissance résistive cos phi = 1: 4A; 920VA à 230Vac
- Puissance inductive cos phi = 0,8: 3,2A; 736VA à 230Vac

Spécifications physiques :

- Degré de protection : IP20
- Dimensions: 46x46x25 mm

CE:

- Qbus déclare que ce produit est conforme à toutes les directives et réglementations européennes applicables..
- La déclaration de conformité de l'UE est disponible sur demande.

5. Conditions de garantie

Période de garantie: 2 ans à partir de la date de livraison. La garantie ne s'applique plus si le module a été ouvert ! La période de garantie est prolongée de 2 ans si le module a été installé par un installateur Qbus reconnu.
En cas de défaut, le support Qbus doit être contacté par un installateur autorisé. Après enregistrement auprès du support Qbus, le module défectueux avec la description du défaut peut être envoyé sans frais de port à notre support Qbus.

Coordonnées: Qbus NV
Joseph Cardijnstraat19
B-9420 Erpe-Mere
Tel : +32 (0)53 60 72 10
Fax: +32 (0)53 60 72 19
Email: support@qbus.be